_Control questions for Electro-Pneumatics :)

Pomenujte predmety, súčiastky a mechanizmy na obrázku. Vysvetlite ako zariadenie funguje.

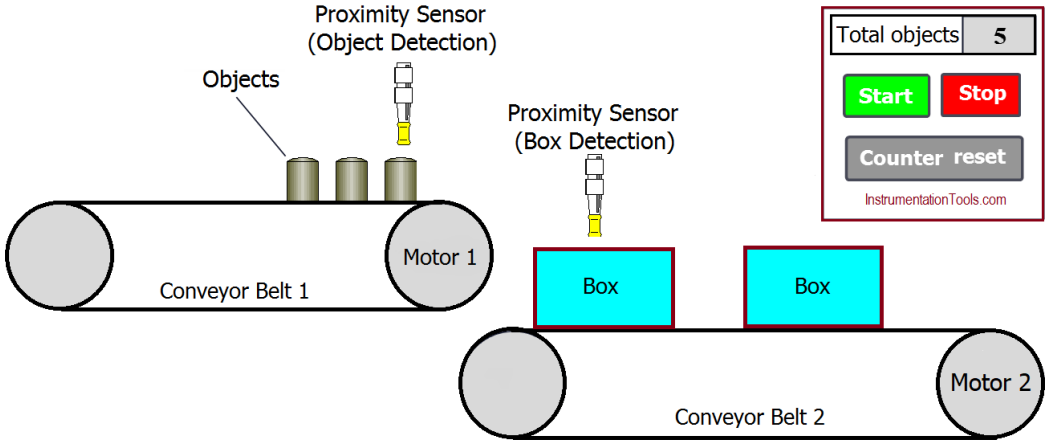

Copyright © 2013 - 2026 Encyklopédia poznania