Čerpadlo (hydraulická pumpa, pumpa), parametre výberu čerpadla :)

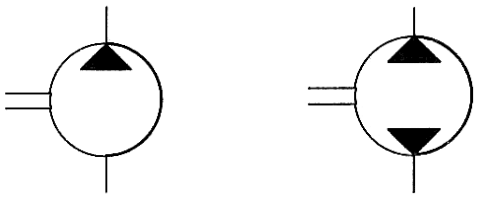

Hydročerpadlá s konštantným objemovým výtlakom (neregulovateľné) s jedným a dvoma smermi toku

Slúži na čerpanie kvapaliny resp. vytváranie tlaku v potrubí. Premieňa mechanickú energiu hnacieho motora na hydraulickú energiu.

Čerpadlo nasaje hydraulickú kvapalinu a vytlačí ju do potrubného systému. Vznikne tak **objemový prúd**. Je definovaný ako množstvo prečerpanej kvapaliny v litroch za minútu. Druhým parametrom pre výber vhodného čerpadla je **prevádzkový tlak**.

Hydraulické čerpadlá rozdeľujeme podľa možnosti regulácie, konštrukcie (realizácie) a podľa druhu využívanej energie.

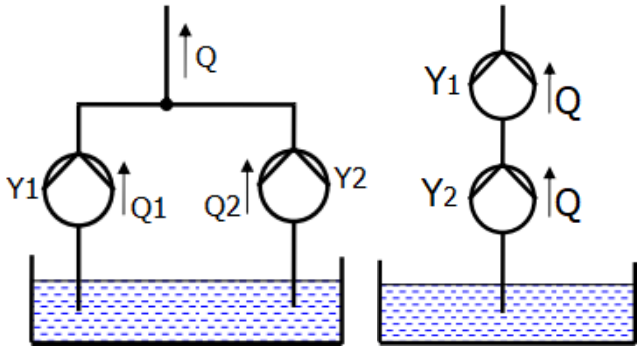

Schéma paralelného a sériového zapojenia čerpadiel

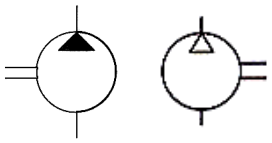

Porovnanie značiek čerpadla a kompresoru

Copyright © 2013 - 2026 Encyklopédia poznania

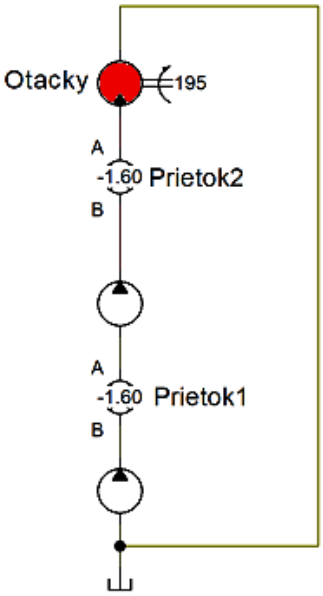

Designation	Quantity value	0 1 2 3 4 5 6 7 8 9 10
Prietok2	Flow l/min	0 -0.50 -1 -1.50 -2
Prietok1	Flow l/min	0 -0.40 -0.80 -1.20 -1.60
Otacky	Revolution 1/min	-50 -100 -150 -200 -250

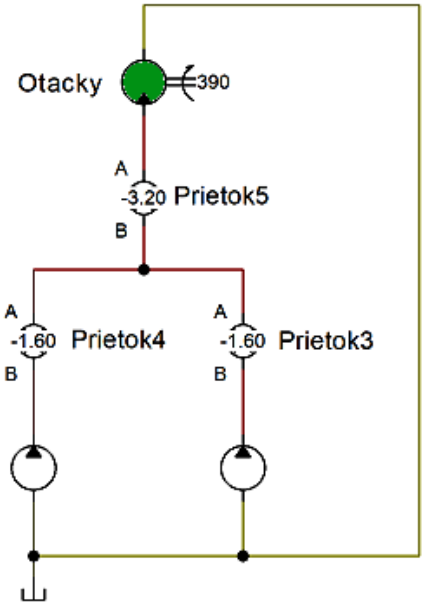

Designation	Quantity value	0 1 2 3 4 5 6 7 8 9 10
Prietok4	Flow l/min	0 -0.50 -1 -1.50
Prietok3	Flow l/min	0 -0.50 -1 -1.50
Prietok5	Flow l/min	0 -1 -2 -3
Otacky	Revolution 1/min	-100 -200 -300 -400

Ukážka "výpočtov" prietoku

Copyright © 2013 - 2026 Encyklopédia poznania