Programové pole (krížový volič) :)

Pole je tvorené programovacou doskou, ktorá má otvory rozmiestnené v štvorcovej sieti. Zariadenie sa programuje zasúvaním kolíkov do príslušných otvorov.

Na uľahčenie programovania sa používa dierovaná karty, v ktorej podľa programu sú vydierované otvory. Karta sa priloží na programovaciu dosku a prepojovacie kolíky sa zasunú do otvorov podľa karty.

Tento spôsob programového riadenia je už na ústupe, nahradzujú ho iné spôsoby riadenia.

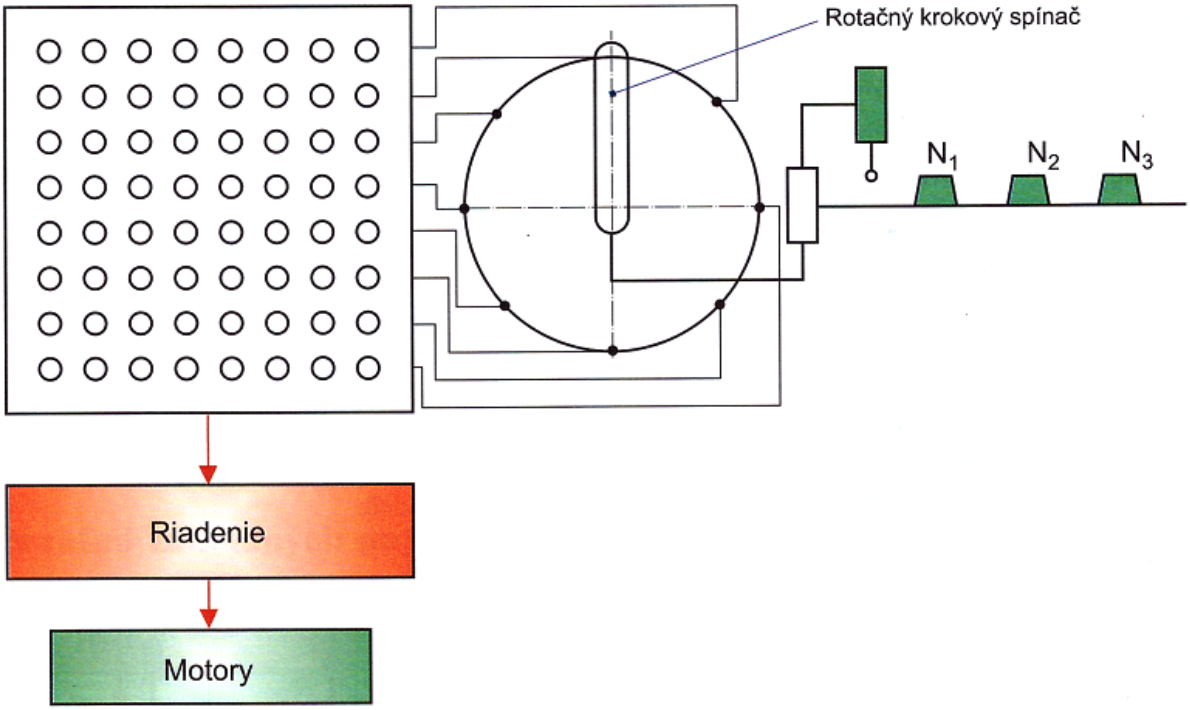

Programové pole