Porovnanie schém Grafcet z programov FluidSIM a Grafcet-Studio :)

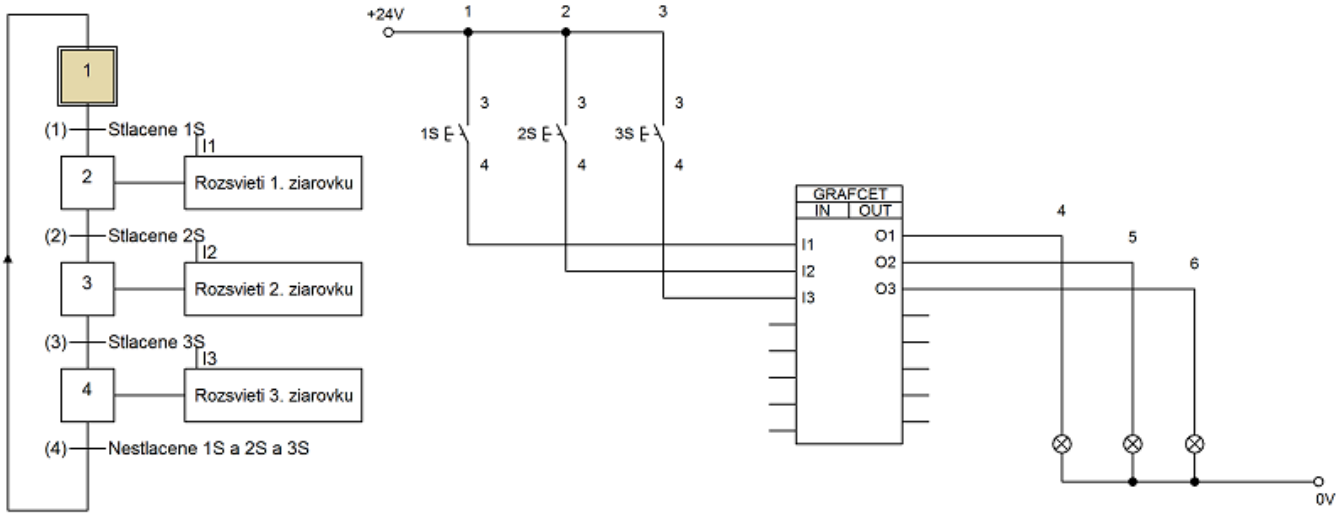

Obr. 1a

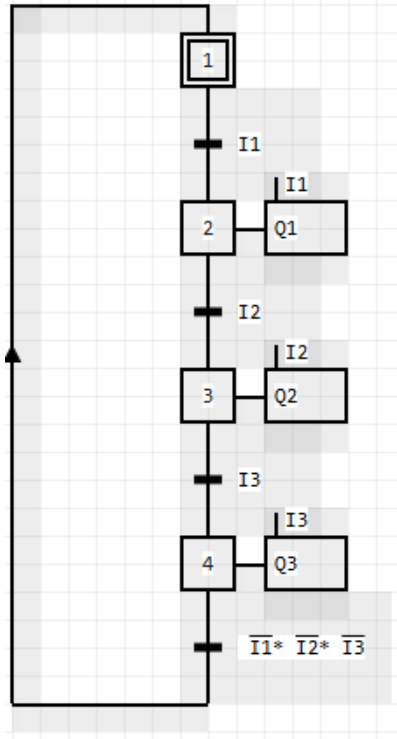

Obr. 1b

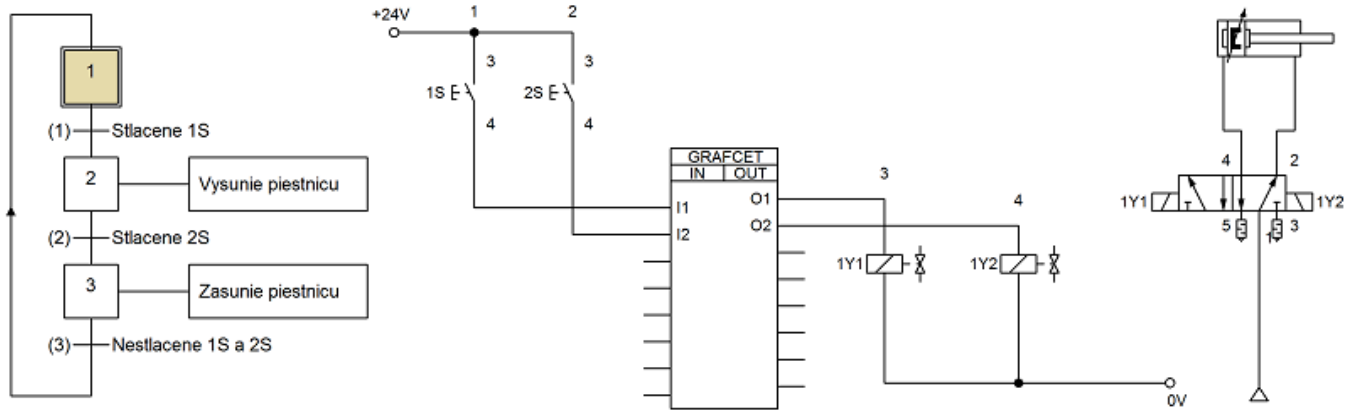

Obr. 2a

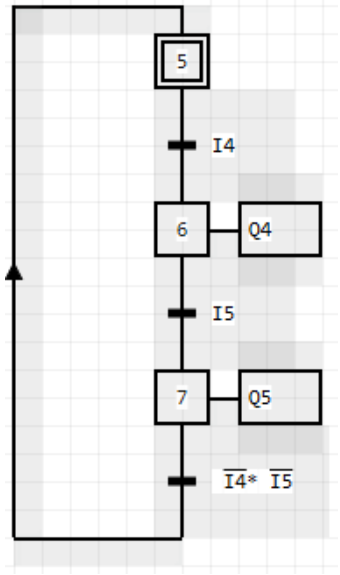

Obr. 2b

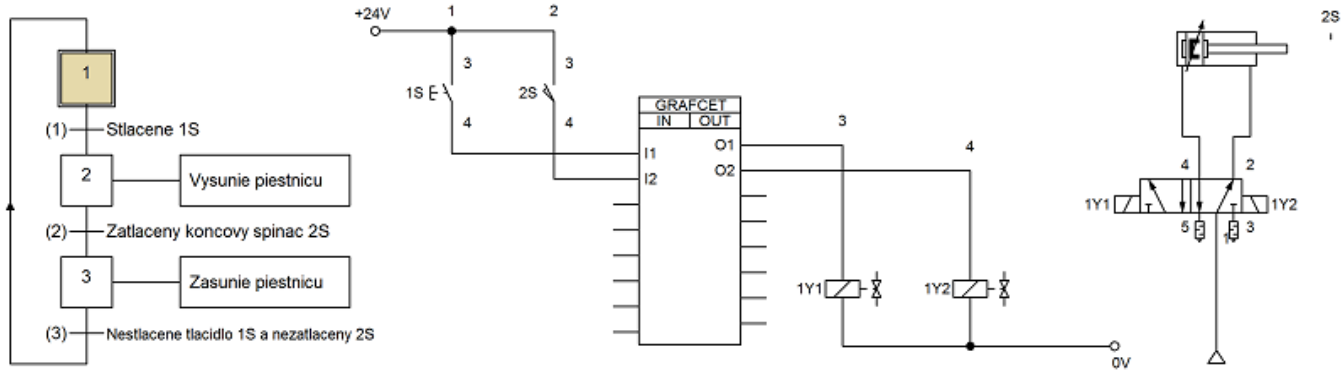

Obr. 3a

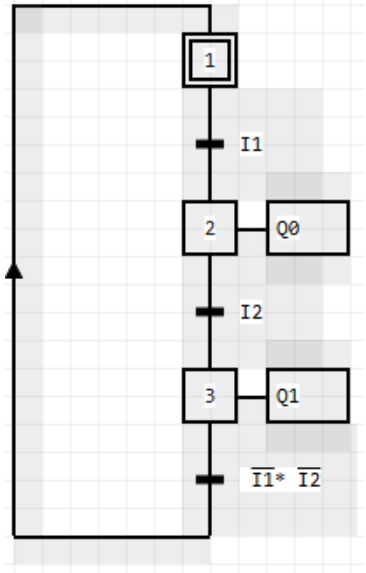

Obr. 3b

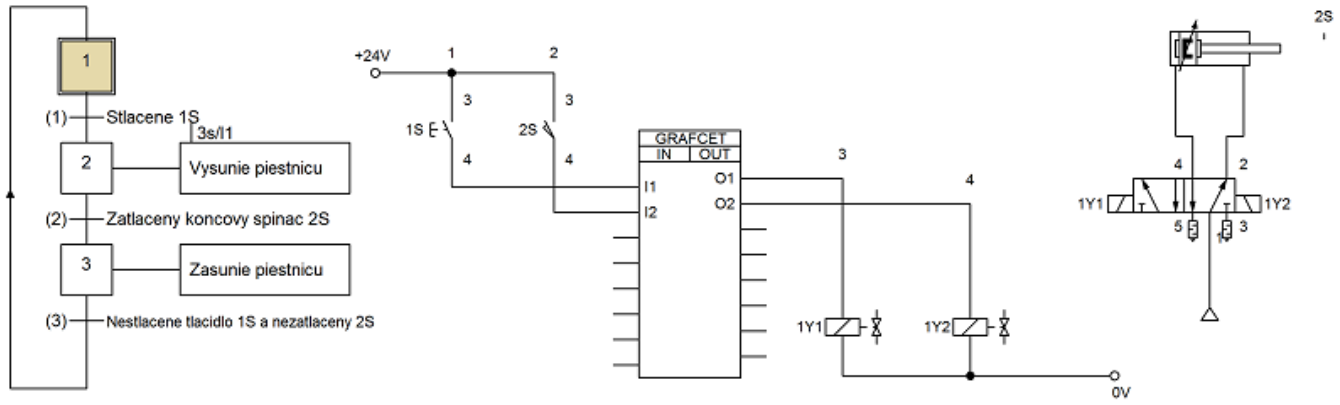

Obr. 4a

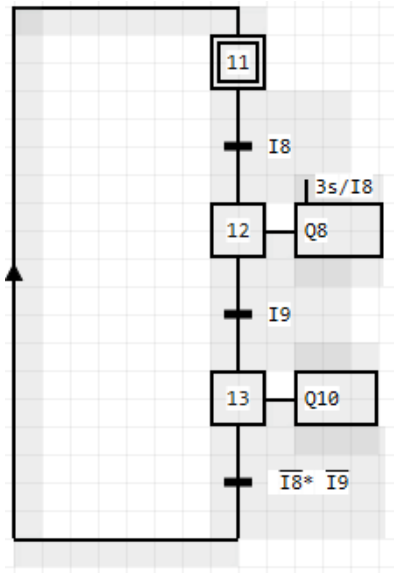

Obr. 4b

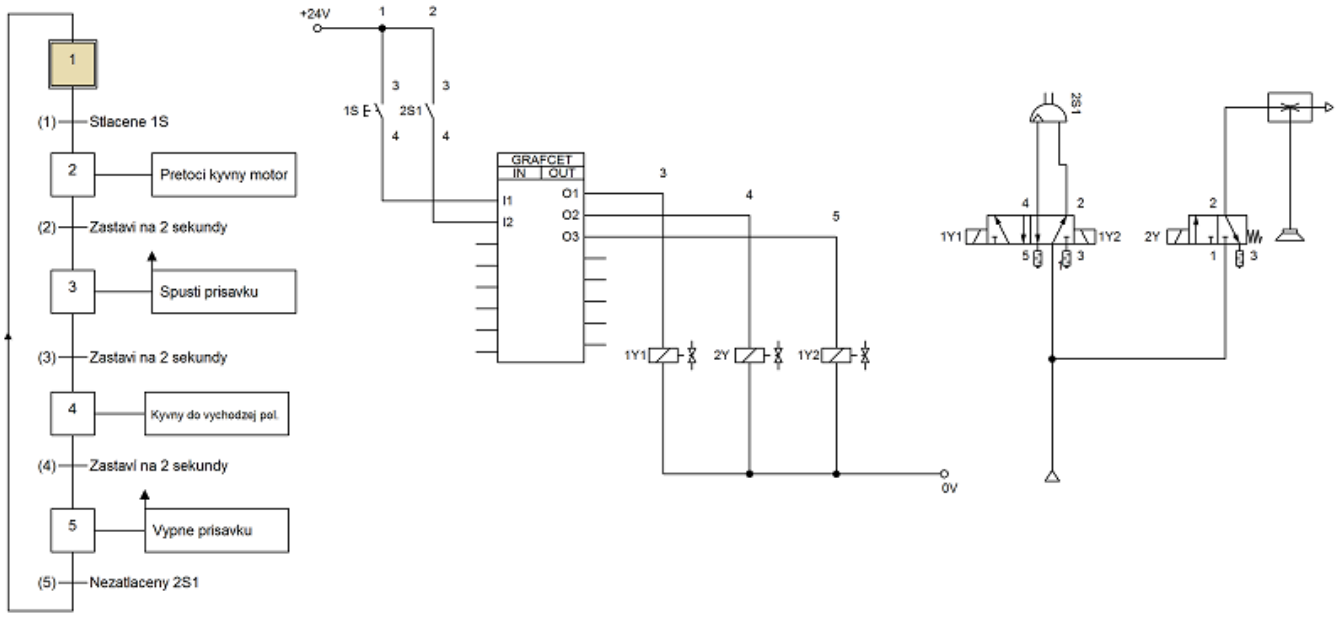

Obr. 5a

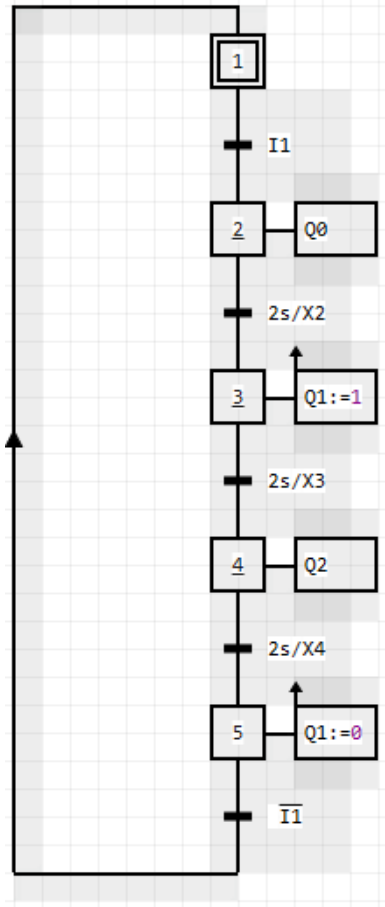
1
I1
2
Q0
2s/X2
3
Q1:=1
2s/X3
4
Q2
2s/X4
5
Q1:=0
$\overline{I1}$

Obr. 5b

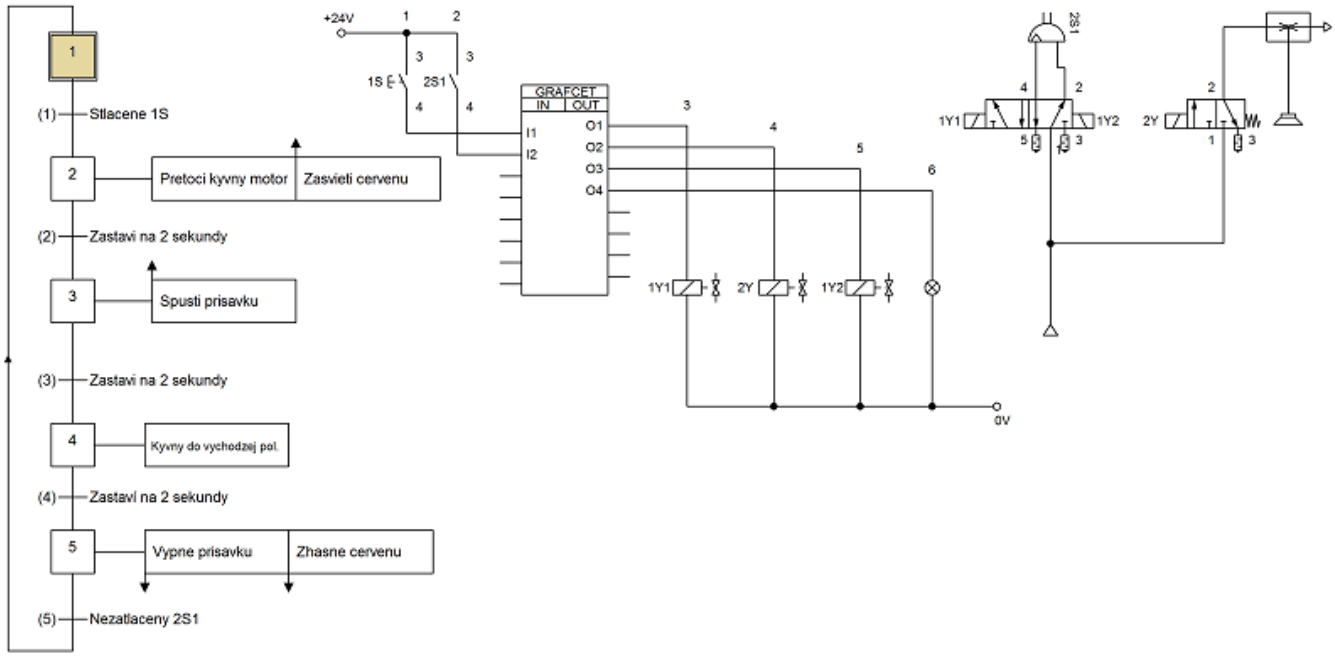
1
(1) Stlacene 1S
2
Pretoci kyvny motor
Zasvieti cervenu
(2) Zastavi na 2 sekundy
3
Spusti prisavku
(3) Zastavi na 2 sekundy
4
Kyvny do vychodzej pol.
(4) Zastavi na 2 sekundy
5
Vypne prisavku
Zhasne cervenu
(5) Nezatlaceny 2S1
+24V
1S
2S1
GRAFCET
IN
OUT
I1
I2
O1
O2
O3
O4
1Y1
2Y
1Y2
0V

Obr. 6a

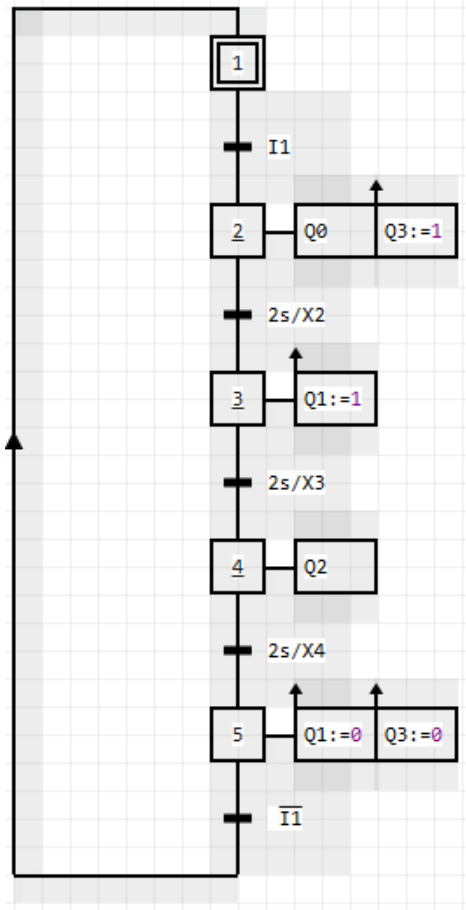

Obr. 6b